Руководство пользователя

NI 9977

Модуль-заглушка C-серии

В данном документе описывается модуль-заглушка National Instruments 9977 C-серии.

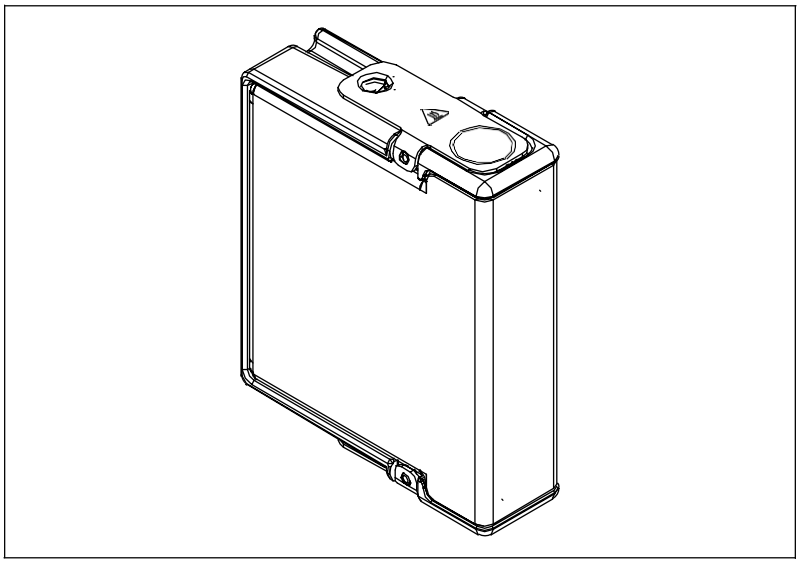

Рисунок 1. NI 9977 – модуль-заглушка C-серии

Введение

Модуль-заглушка NI 9977 – пустой, не выполняющий никаких функций модуль C-серии. Вы можете использовать NI 9977 для заполнения пустых слотов в любом шасси, совместимом с модулями C-серии.

Физические характеристики

Масса..... 124 г (4.4 унций)

Куда обратиться за поддержкой

Веб-сайт National Instruments является полноценным ресурсом вашей технической поддержки. На `ni.com/support` вы можете получить любую информацию, начиная с выявления неисправностей и ресурсов для самостоятельного поиска ответов по разработке приложений и заканчивая возможностью поддержки по электронной почте либо по телефону специалистами NI.

Штаб-квартира корпорации National Instruments располагается по адресу 11500 North Mopac Expressway, Austin, Texas, 78759-3504. National Instruments имеет также офисы по всему миру, чтобы предоставить вам помощь и техническую поддержку. Для получения поддержки по телефону в США создайте запрос на странице `ni.com/support` и следуйте инструкциям, или позвоните по номеру 512 795 8248. Для получения поддержки по телефону за пределами США свяжитесь с офисом представительства в вашем регионе:

Australia 1800 300 800, Austria 43 0 662 45 79 90 0,
Belgium 32 0 2 757 00 20, Brazil 55 11 3262 3599,
Canada 800 433 3488, China 86 21 6555 7838,
Czech Republic 420 224 235 774, Denmark 45 45 76 26 00,
Finland 385 0 9 725 725 11, France 33 0 1 48 14 24 24,
Germany 49 0 89 741 31 30, India 91 80 41190000,
Israel 972 0 3 6393737, Italy 39 02 413091, Japan 81 3 5472 2970,
Korea 82 02 3451 3400, Lebanon 961 0 1 33 28 28,
Malaysia 1800 887710, Mexico 01 800 010 0793,
Netherlands 31 0 348 433 466, New Zealand 0800 553 322,
Norway 47 0 66 90 76 60, Poland 48 22 3390150,
Portugal 351 210 311 210, Russia 7 495 783 68 51,
Singapore 1800 226 5886, Slovenia 386 3 425 42 00,
South Africa 27 0 11 805 8197, Spain 34 91 640 0085,
Sweden 46 0 8 587 895 00, Switzerland 41 56 200 51 51,
Taiwan 886 02 2377 2222, Thailand 662 278 6777,
Turkey 90 212 279 3031, United Kingdom 44 0 1635 523545

National Instruments, NI, ni.com и LabVIEW являются торговыми марками корпорации National Instruments. За более подробной информацией о торговых марках National Instruments обратитесь к разделу *Terms of Use* на странице `ni.com/legal`. Названия других упомянутых в данном руководстве изделий и производителей также являются торговыми марками или торговыми названиями соответствующих компаний. Для получения информации о патентах, которыми защищены продукция или технологии National Instruments, обратитесь к пункту меню **Help»Patents** в вашем программном обеспечении, файлу `patents.txt` на вашем компакт-диске или странице `ni.com/patents`.

© 2006 National Instruments Corporation. All rights reserved.

374537A-01 Декабрь 06